平成30年度兵庫県高等学校ラグビーフットボール新人戦
兼
第70回近畿高等学校ラグビーフットボール大会兵庫県予選

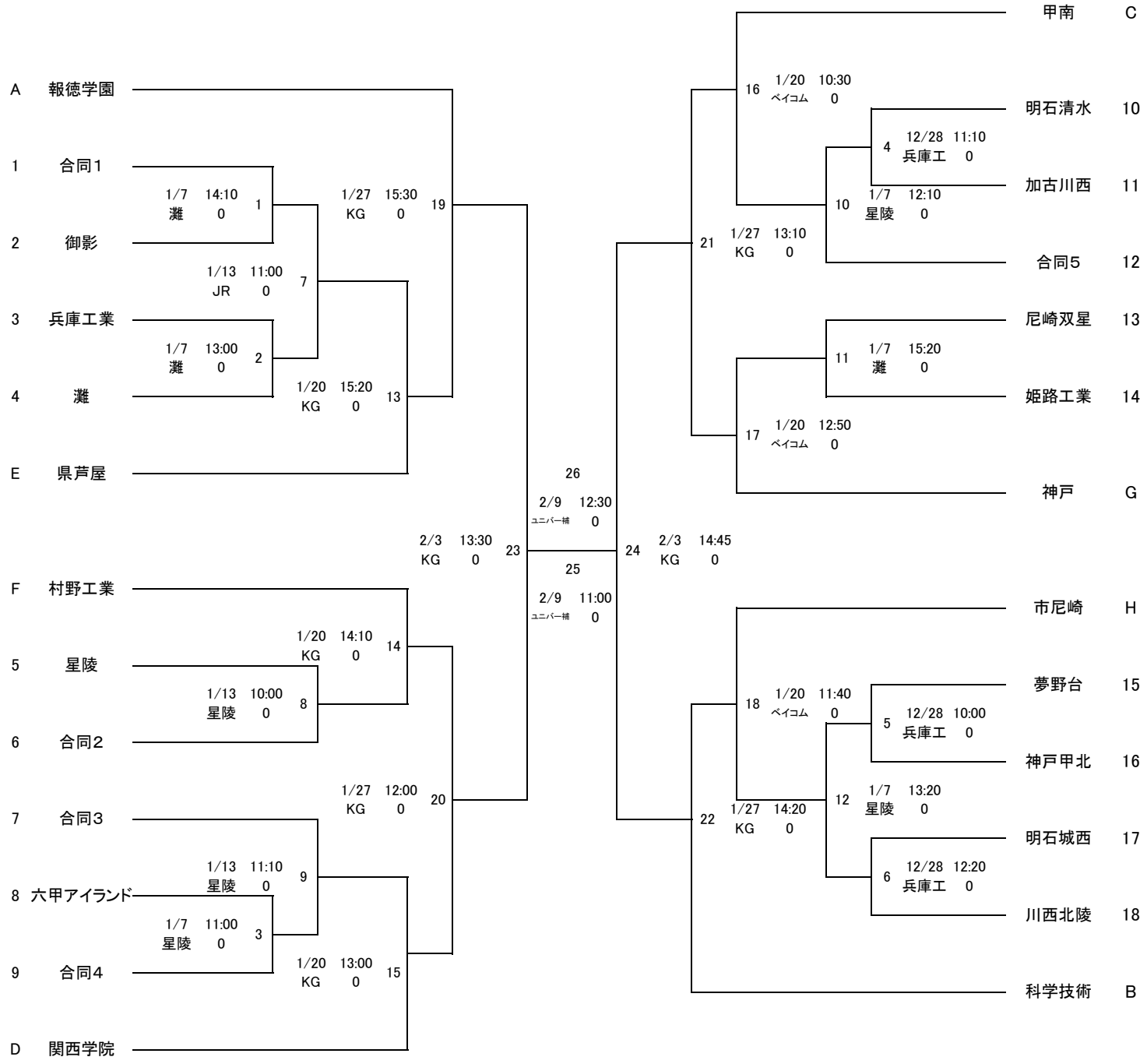

参加チーム（26）　《単独21　合同5》

シード確認

明石清水	加古川西	科学技術	兵庫工業	六甲アイランド	合同1（県尼崎・尼崎北・尼工・尼崎西・武庫荘総合Ａ	報徳学園	CD	甲南
明石城西	川西北陵	神戸甲北	姫路工業		合同2（鳴尾・県西宮・西宮甲山・西宮南・北摂三田Ｂ	科学技術		関西学院
県芦屋	関西学院	村野工業	報徳学園		合同3（県伊丹・川西緑台・川西明峰・芦屋学園）			
市尼崎	甲南	星陵	御影		合同4（東灘・六甲学院・須磨翔風・神戸高専）	ＥＦＧＨ		神戸 市尼 県芦 村工
尼崎双星	神戸	灘	夢野台		合同5（明石西・県農業・播磨南）			